KORKOMI

KORKOTEC OY

2D-koneohjaus kaivinkoneisiin

Kauhan terän korkeus senttimetreinä – suoraan ohjaamoon

KORKOMI on kaivinkoneeseen jälkiasennettava korkomittari. Neljä kulma-anturia mittaa puomiston kulmat, ja päätelaite näyttää kauhan terän korkeuden suhteessa nollaukseen ja asetettuun kaatoon.



Kaato napin painalluksella
Säädä kaatoa 0,5 %:n askelin. Lukema kertoo, paljonko terä on tavoitelinjan ylä- tai alapuolella.

Laserilla työmaan nollakorkoon
Lisävarusteena saatava laservastaanotin sitoo korkeuden työmaan nollakorkoon.

Jopa seitsemän kauhaa
Jokainen kauha kalibroidaan omalle rivilleen, ja vaihto käy yhdellä painikkeella.

Asennat itse
Anturit tulevat valmiiksi esiasetettuina. Kalibrointi tehdään selaimessa: laitehallinta.korkomi.fi.

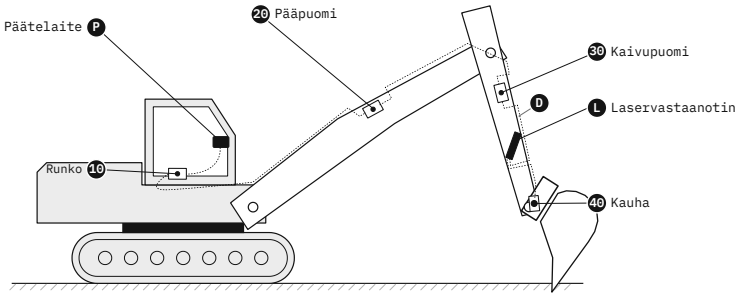

Anturit on ketjutettu yhdellä CAN-kaapelilla päätelaitteelta kauhalle.

Perussarja: päätelaite, neljä kulma-anturia, viisi kannaketta, neljä CAN-kaapelia ja virtakaapeli, 12 V / 24 V. Kaapelien pituudet, päätelaitteen kiinnitys ja virransyöttö valitaan koneen mukaan.
Lisävarusteet: laservastaanotin, kaksiosaisen puomin anturi, RAM-kannakkeet, tupakansytytinpistoke ja sulakeratkaisut.

YHTEYSTIEDOT

KorkoTec Oy
Aleksi Eskola · 045 609 5643
aleksi.eskola@korkotec.fi

TARJOUSPYYNTÖ

Lähetä sähköpostia: saat lopullisen hinnan ja toimitusajan.
korkomi.fi

Näin KORKOMI toimii työmaalla

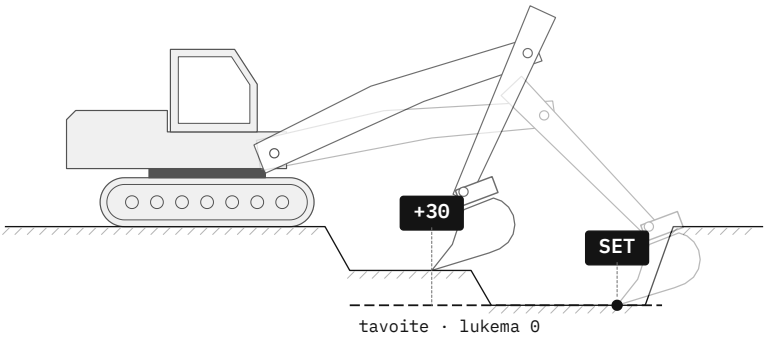

Tasainen pohja

Siirrä kauhan tavoitekorkoon ja paina **SET**.

Tämän jälkeen näytön lukema näyttää onko kauha liian alhaalla vai ylhäällä tavoitteesta.

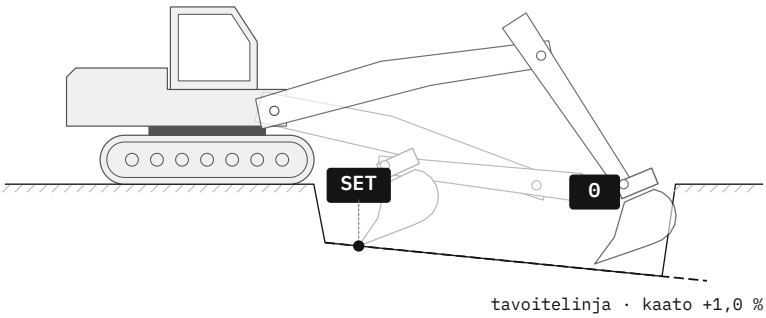

Kaato: salaoja, viemäri

Kauha aloituskohtaan ja **SET**. Aseta kaato painikkeilla **+** ja **−**.

Lukema seuraa kaadon mukaista tavoitelinjaa koko kaivannon matkalla.

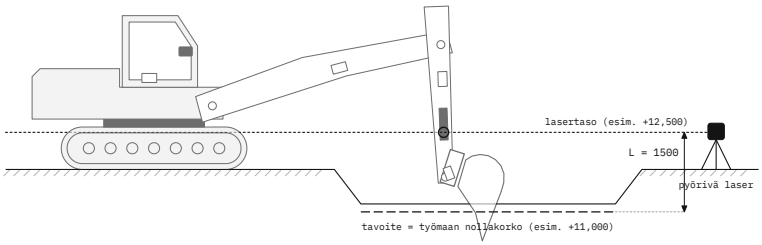

L = laserin korkeus nollakorosta (tässä 12,500 − 11,000 = 1,5 m = 1500 mm).
LASER-painalluksen jälkeen korko luetaan nollakorosta, ei lasertasosta.

Laser: työmaan nollakorko

Kun laservastaanotin näkee säteen, paina **LASER**. Korkeus luetaan työmaan nollakorosta.

Laserin korkeus nollakorosta (L) asetetaan kerran: **LASER** pohjassa ja **+** / **−**.

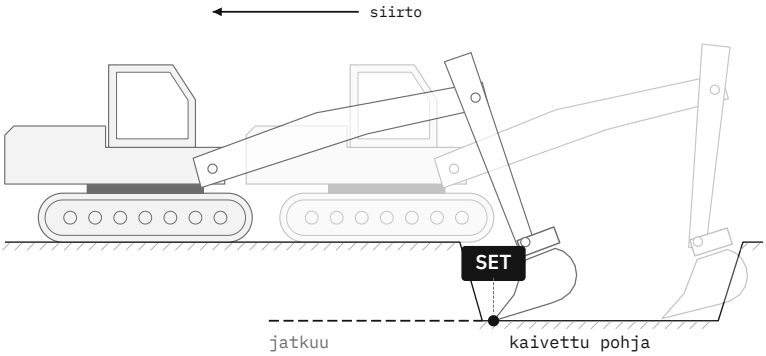

Koneen siirto

Siirron jälkeen tuo terä jo kaivettuun pohjaan ja paina **SET**. Tavoite jatkuu samasta korosta.

Laserin kanssa riittää **LASER**-painallus uudessa paikassa.

KorkoTec Oy · 045 609 5643 · aleksi.eskola@korkotec.fi **korkomi.fi**